SCHEMAT IDEOWY RW_-1

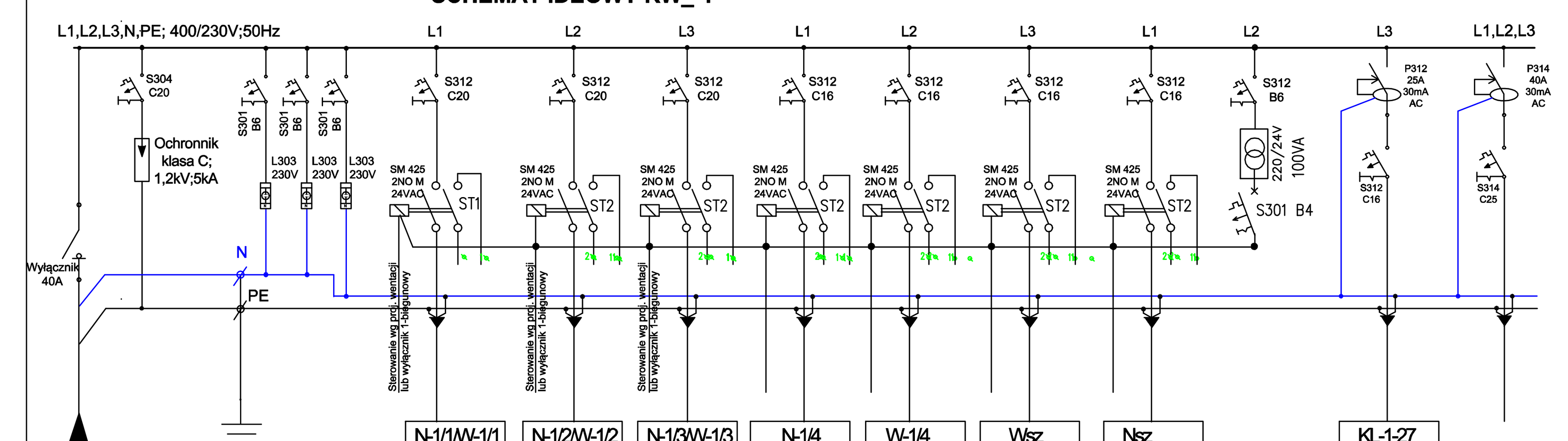

Nr obwodu	1	2	3	4	5	6	7	8	9	10
	N-1/1/W-1/1	N-1/2/W-1/2	N-1/3/W-1/3	N-1/4	W-1/4	Wsz	Nsz		KL-1-27	
Moc zainstalowana Pi [kW]	1.40	1.40	1.40	3.90	0.30	0.30	3.90	0.10	1.80	0.00
Typ przewodu	N2XH-J 3x4,0 mm²	N2XH-J 3x4,0 mm²	N2XH-J 3x4,0 mm²	N2XH-J 3x4,0 mm²	N2XH-J 3x2,5 mm²	N2XH-J 3x2,5 mm²	N2XH-J 3x4,0 mm²		N2XH-J 3x4,0 mm²	
Obwód	Centrala wentylacyjna	Centrala wentylacyjna	Centrala wentylacyjna	wentylator	wentylator	wentylator	wentylator	zasilanie sterowania	klimatyzator	Rezerwa

SCHEMAT IDEOWY RWP_01_I

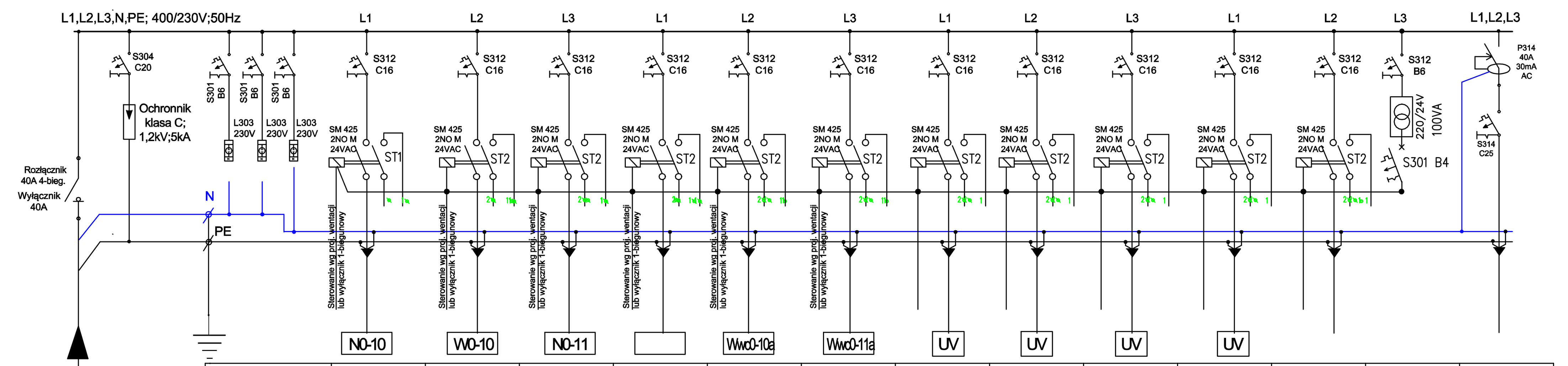

Nr obwodu	1	2	3	4	5	6	7	8	9	10	11	12	13
	N0-10	W0-10	N0-11		Wwc0-10a	Wwc0-11a	UV	UV	UV	UV			
Moc zainstalowana Pi [kW]	4.50	0.50	4.50	0.50	0.50	0.50	0.16	0.16	0.16	0.16	0.00	0.10	0.00
Typ przewodu	N2XH-J 3x6 mm²	N2XH-J 3x2,5 mm²	N2XH-J 3x6 mm²	N2XH-J 3x2,5 mm²	N2XH-J 3x2,5 mm²	N2XH-J 3x2,5 mm²	N2XH-J 3x2,5 mm²	N2XH-J 3x2,5 mm²	N2XH-J 3x2,5 mm²	N2XH-J 3x2,5 mm²			
Obwód	Wentylator	Wentylator	Wentylator	Wentylator	Wentylator	Wentylator	Lampa UV przy W0-10	Lampa UV przy W0-10a	Lampa UV przy W0-11	Lampa UV przy W0-11a	Rezerwa	zasilanie sterowania	Rezerwa

SCHEMAT IDEOWY RWZ_4_I

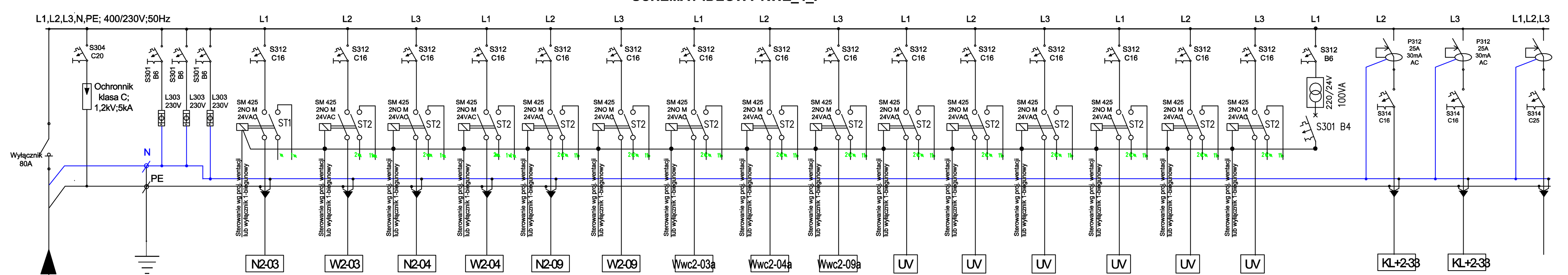

Nr obwodu	1	2	3	4	5	6	7	8	9	10	11	12	13	14	15	16	17	18	19
	N2-03	W2-03	N2-04	W2-04	N2-09	W2-09	Wwc2-03a	Wwc2-04a	Wwc2-09a	UV	UV	UV	UV	UV	UV		KL+2-33	KL+2-33	
Moc zainstalowana Pi [kW]	4.50	0.50	4.50	0.50	4.50	0.50	0.30	0.30	0.30	0.16	0.16	0.16	0.16	0.16	0.16	0.10	1.80	1,80	3.00
Typ przewodu	N2XH-J 3x6 mm²	N2XH-J 3x2,5 mm²	N2XH-J 3x6 mm²	N2XH-J 3x2,5 mm²	N2XH-J 3x6 mm²	N2XH-J 3x2,5 mm²	N2XH-J 3x2,5 mm²	N2XH-J 3x2,5 mm²	N2XH-J 3x2,5 mm²	N2XH-J 3x2,5 mm²	N2XH-J 3x2,5 mm²	N2XH-J 3x2,5 mm²	N2XH-J 3x2,5 mm²	N2XH-J 3x2,5 mm²	N2XH-J 3x2,5 mm²		N2XH-J 3x4,0 mm²	N2XH-J 5x4,0 mm²	Rezerwa
Obwód	Wentylator	Wentylator	Wentylator	Wentylator	Wentylator	Wentylator	Wentylator	Wentylator	Wentylator	Lampa UV przy W2-03	Lampa UV przy Wwc2-03a	Lampa UV przy W2-04	Lampa UV przy Wwc2-04a	Lampa UV przy W2-09	Lampa UV przy Wwc2-09a	zasilanie sterowania	yzator +2-33	yzator +2-33	

SCHEMAT IDEOWY RWZ_1_I

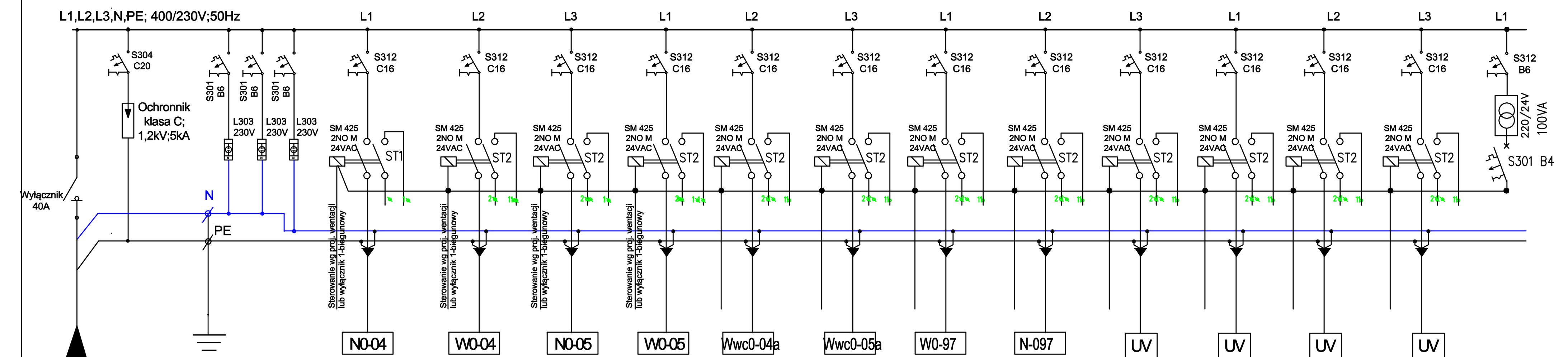

Nr obwodu	1	2	3	4	5	6	7	8	9	10	11	12	13
	N0-04	W0-04	N0-05	W0-05	Wwc0-04a	Wwc0-05a	W0-97	N-097	UV	UV	UV	UV	
Moc zainstalowana Pi [kW]	4.50	0.50	4.50	0.50	0.30	0.30	0.10	2.10	0.16	0.16	0.16	0.16	0.10
Typ przewodu	N2XH-J 3x6 mm²	N2XH-J 3x2,5 mm²	N2XH-J 3x6 mm²	N2XH-J 3x2,5 mm²	N2XH-J 3x2,5 mm²	N2XH-J 3x2,5 mm²	N2XH-J 3x2,5 mm²	N2XH-J 3x2,5 mm²	N2XH-J 3x2,5 mm²	N2XH-J 3x2,5 mm²	N2XH-J 3x2,5 mm²	N2XH-J 3x2,5 mm²	
Obwód	Wentylator	Wentylator	Wentylator	Wentylator	Wentylator	Wentylator	Wentylator	Wentylator	Lampa UV przy W0-04	Lampa UV przy Wwc0-04a	Lampa UV przy W0-05	Lampa UV przy Wwc0-05a	zasilanie sterowania

SCHEMAT IDEOWY RWZ_2_I

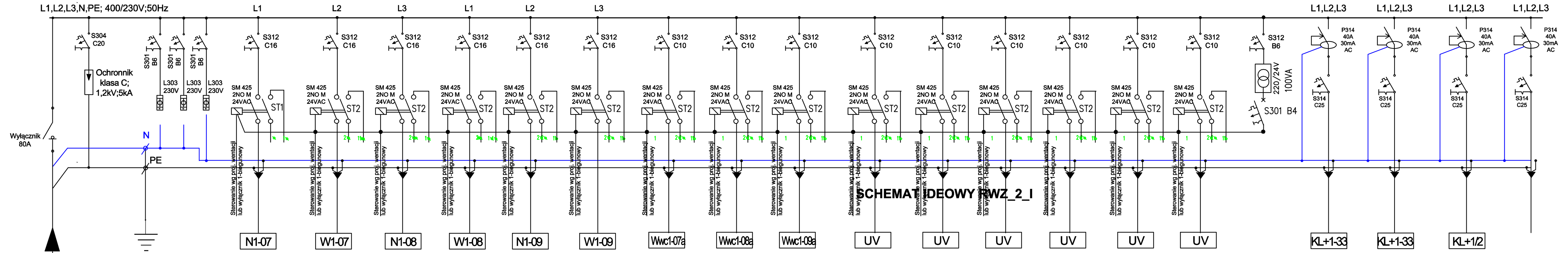

Nr obwodu	1	2	3	4	5	6	7	8	9	10	11	12	13	14	15	16	17	18	19	20
	N1-07	W1-07	N1-08	W1-08	N1-09	W1-09	Wwc1-07a	Wwc1-08a	Wwc1-09a	UV	UV	UV	UV	UV	UV		KL+1-33	KL+1-33	KL+1/2	
Moc zainstalowana Pi [kW]	4.50	0.50	4.50	0.50	4.50	0.50	0.30	0.30	0.30	0.16	0.16	0.16	0.16	0.16	0.16	0.10	3.00	3.00	5.00	0.00
Typ przewodu	N2XH-J 3x6 mm²	N2XH-J 3x2,5 mm²	N2XH-J 3x6 mm²	N2XH-J 3x2,5 mm²	N2XH-J 3x6 mm²	N2XH-J 3x2,5 mm²	N2XH-J 3x2,5 mm²	N2XH-J 3x2,5 mm²	N2XH-J 3x2,5 mm²	N2XH-J 3x2,5 mm²	N2XH-J 3x2,5 mm²	N2XH-J 3x2,5 mm²	N2XH-J 3x2,5 mm²	N2XH-J 3x2,5 mm²	N2XH-J 3x2,5 mm²		N2XH-J 5x4,0 mm²	N2XH-J 5x4,0 mm²	N2XH-J 5x4,0 mm²	Rezerwa
Obwód	Wentylator	Wentylator	Wentylator	Wentylator	Wentylator	Wentylator	Wentylator	Wentylator	Wentylator	Lampa UV przy Wwc1-07a	Lampa UV przy Wwc1-08a	Lampa UV przy Wwc1-09a	Lampa UV przy W1-07	Lampa UV przy W1-08	Lampa UV przy W1-09	zasilanie sterowania	klimatyzator +1-33	klimatyzator +1-33	klimatyzator +1/2	

SCHEMAT IDEOWY RWP-01

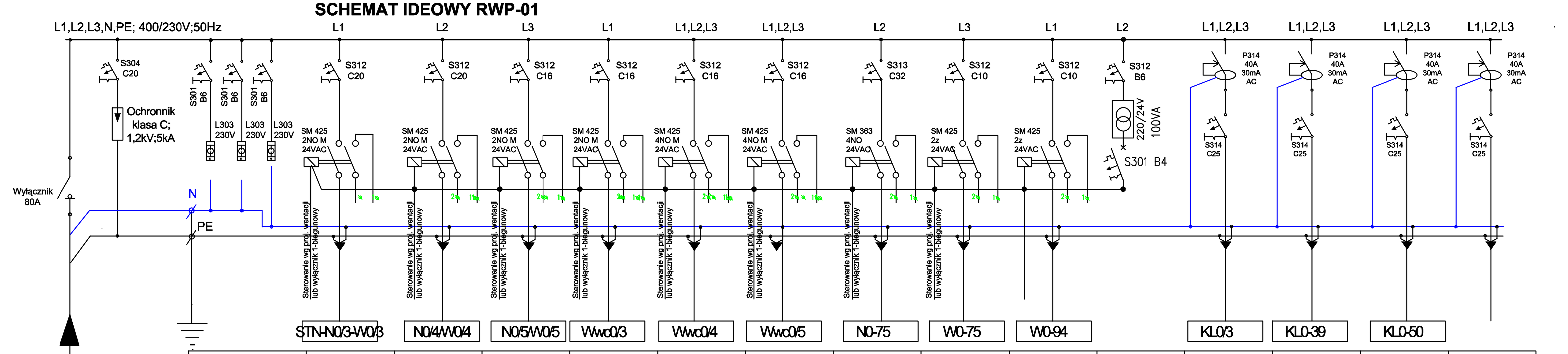

Nr obwodu	1	2	3	4	5	6	7	8	9	10	11	12	13	14
	STN-N03-W03	N04/W04	N05/W05	Wwc0/3	Wwc0/4	Wwc0/5	N0-75	W0-75	W0-94		KL0-3	KL0-39	KL0-50	
Moc zainstalowana Pi [kW]	3.00	3.00	1.50	0.50	0.50	0.50	9.70	0.70	0.10	0.10	8.00	0.80	1.20	0.00
Typ przewodu	N2XH-J 3x6,0 mm²	N2XH-J 3x6,0 mm²	N2XH-J 3x4,0 mm²	N2XH-J 3x2,5 mm²	N2XH-J 5x2,5 mm²	N2XH-J 3x2,5 mm²	N2XH-J 5x10,0 mm²	N2XH-J 3x2,5 mm²	N2XH-J 3x2,5 mm²		N2XH-J 5x10,0 mm²	N2XH-J 5x2,5 mm²	N2XH-J 5x4 mm²	Rezerwa
Obwód	Centrala wentylacyjna	Centrala wentylacyjna	Centrala wentylacyjna	Wentylator	Wentylator	Wentylator	Wentylator	Wentylator	Wentylator	zasilanie sterowania	klimatyzator	klimatyzator	klimatyzator	

WPUI WOJEWÓDZKIE PRZEDSIĘBIORSTWO USŁUG INWESTYCYJNYCH Sp. z o.o.
ul. Warszawska 70, 06-400 Ciechanów, Skr. poczt.78
e-mail: biuro@wpui.pl tel. +48 23 672-29-64 fax. +48 23 672-29-80

INWESTYCJA: Rozbudowa i przebudowa Budynku Oddziału Zakaźnego w Specjalistycznym Szpitalu Wojewódzkim w Ciechanowie wraz z infrastrukturą oraz zagospodarowaniem terenu, z przeznaczeniem na Oddział Zakaźny i Psychiatryczny

Ciechanów, dz. ew. nr 4306/28, obręb 140201_1.0010

ADRES INWESTYCJI: Specjalistyczny Szpital Wojewódzki w Ciechanowie, ul. Powstańców Wielkopolskich 2, 06-400 Ciechanów

FAZA: PROJEKT BUDOWLANO-TECHNICZNY

INWESTOR: Specjalistyczny Szpital Wojewódzki w Ciechanowie, ul. Powstańców Wielkopolskich 2, 06-400 Ciechanów

BRANŻA: ELEKTRYCZNY

	Imię i nazwisko	Nr uprawnień	Podpis
PROJEKTANT	mgr inż. Jerzy Zieliński	158/Wa/74 do projektowania bez ograniczeń	
SPRAWDZIŁ	mgr inż. Edward Lewandowski	Cie-17/83 do projektowania bez ograniczeń	

TREŚĆ RYSUNKU: SCHEMAT ROZDZIELNI RW_-1, RWP_01_I, TPZ-3 i TPZ-4. RWZ_0_I, RWZ_2_I i RWP-01

DATA: 14.06.2021 | SKALA: 1:100

INDEKS: E | NUMER RYSUNKU: E-16