RYS. SZALUNJKOWO–ZBROJENIOWY DACHU (2 PIĘTRA) Skala 1:50

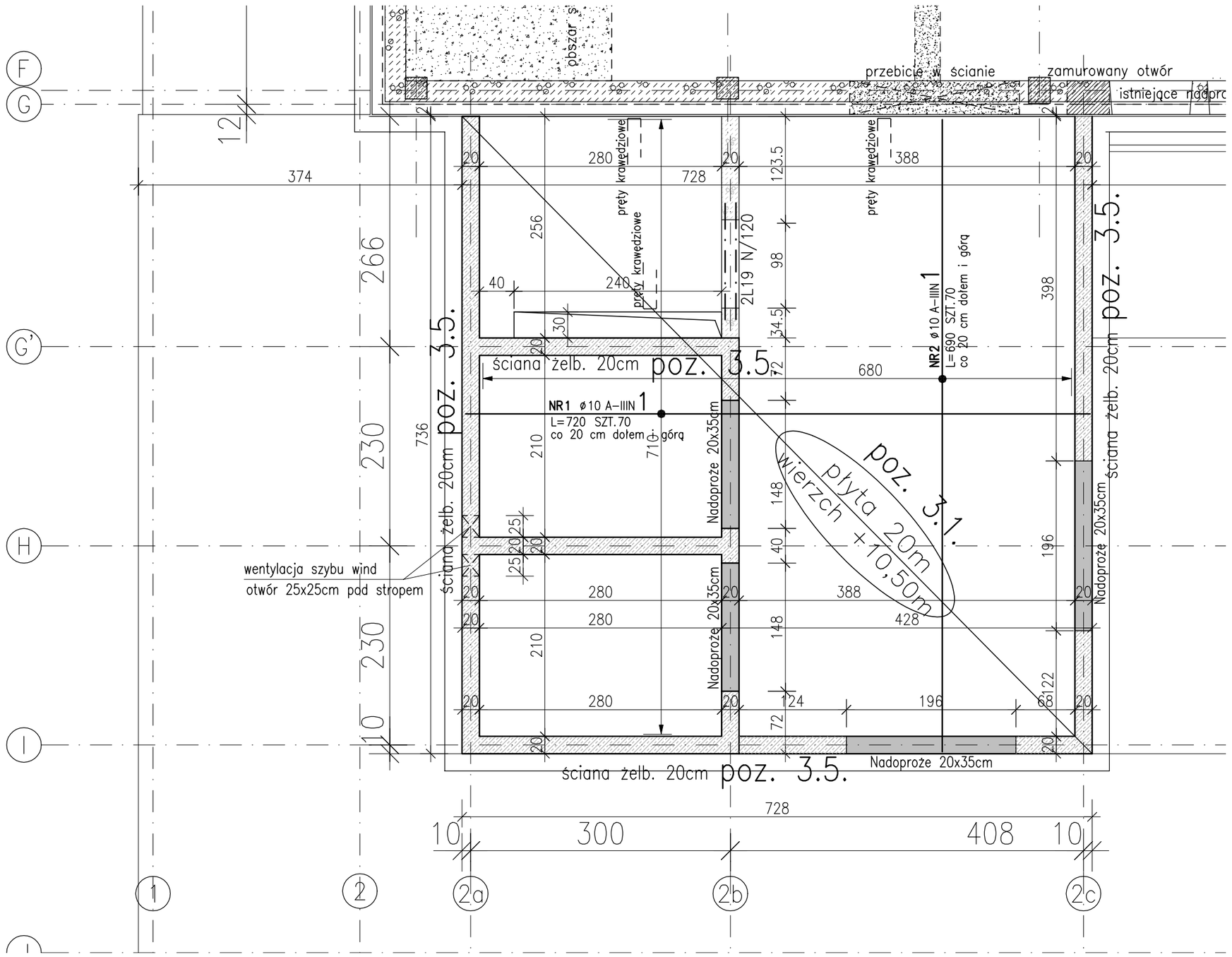

PRZEKROJE ZBROJENIOWE
SKALA 1:25

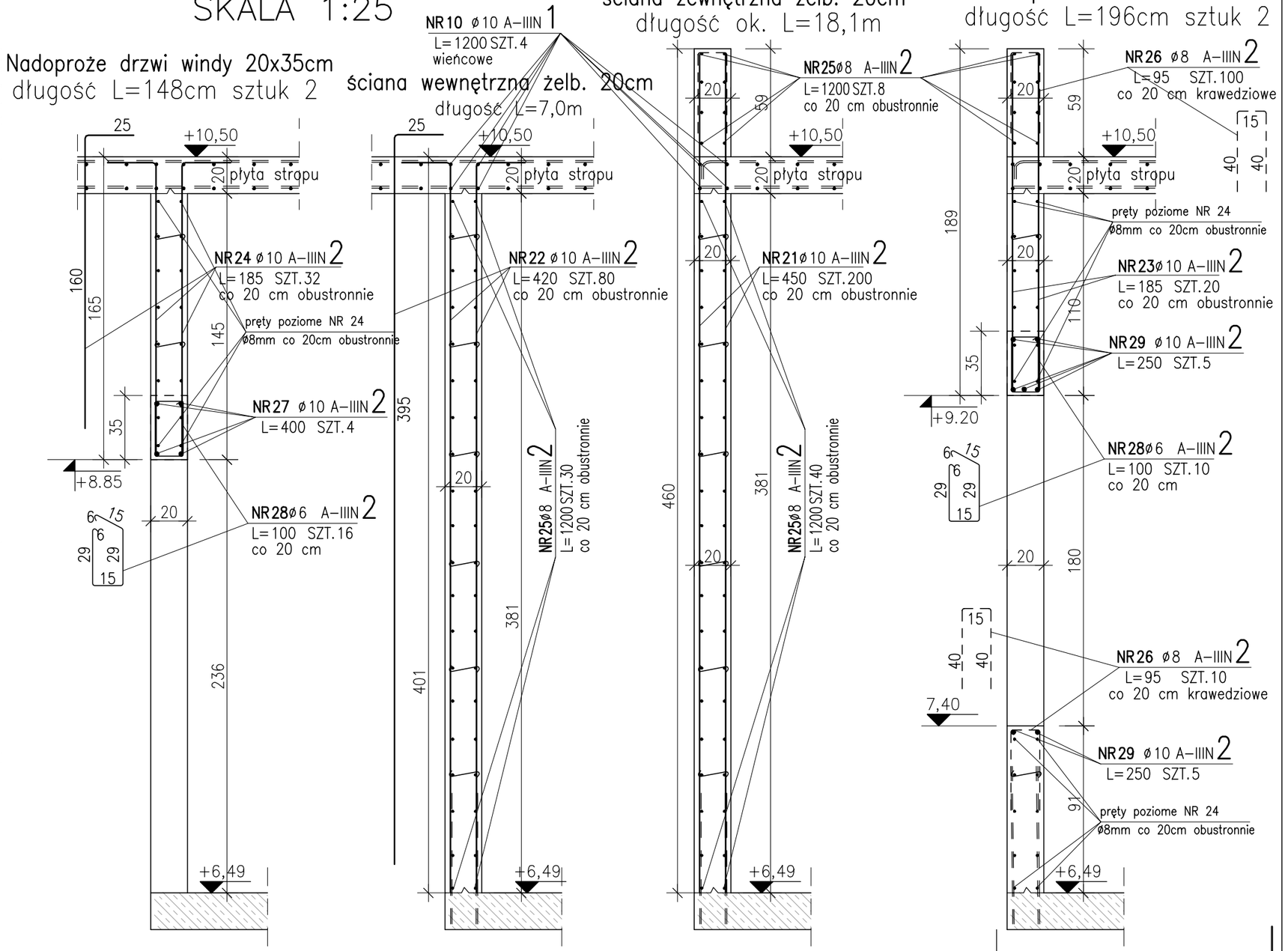

ZESTAWIENIE STALI ZBROJENIOWEJ

POZ.	NR PRĘTA	ø [mm]	DŁUGOŚĆ [m]	ILOŚĆ PRĘTÓW	ILOŚĆ x POZ.	ILOŚĆ RAZEM	DŁ. ŁĄCZNA [m] A–IIIN ø6	DŁ. ŁĄCZNA [m] A–IIIN ø8	DŁ. ŁĄCZNA [m] A–IIIN ø10
Poz. 1 – – 1									
1	1	10	7,200	70	1	70			504,00
	2	10	6,900	70	1	70			483,00
	10	10	12,000	8	1	8			96,00
Poz. 2 – – 1									
2	20	8	1,350	35	1	35		47,25	
	21	10	4,500	200	1	200			900,00
	22	10	4,200	80	1	80			336,00
	23	10	1,850	40	1	40			74,00
	24	10	1,850	32	1	32			59,20
	25	8	12,000	118	1	118		1416,00	
	26	8	0,950	420	1	420		399,00	
	27	10	4,000	4	1	4			16,00
	28	6	1,000	36	1	36	36,00		
	29	10	2,500	20	1	20			50,00
DŁUGOŚĆ RAZEM [m]							36,00	1862,25	2518,20
MASA JEDNOSTKOWA [kg/m]							0,222	0,395	0,617
MASA [kg]							7,99	735,59	1553,73
MASA CAŁKOWITA [kg]								**2297,31**	

1) Opis kształtu pręta: PN–EN ISO 3766 metoda B (osiowo)
2) Opis długości haka: gabarytowy
3) Długość pręta L: suma wymiarów osiowych

schemat łączenia ścian i zbrojenia krawędzi pionowych

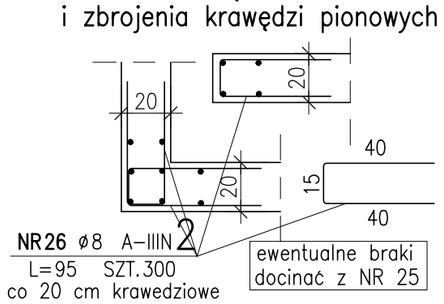

dozbrojenie krawędzi płyty przy dylatacji ok. L=7,2m

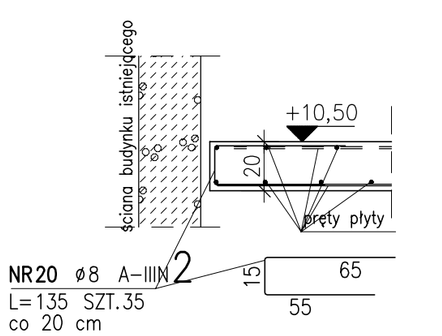

UWAGI:

1. **Beton konstrukcyjny płyt stropowych klasy C20/25 (B25).** dla klasy ekspozycji XC1 (zgodnie z PN–EN 206).
2. **Beton konstrukcyjny ścian i słupów klasy C20/25 (B25).** dla klasy ekspozycji XC1 (zgodnie z PN–EN 206).
3. **Beton konstrukcyjny schodów klasy min. C20/25 (B25).** dla klasy ekspozycji XC1 (zgodnie z PN–EN 206).
4. Stal zbrojeniowa o fyk=500MPa, klasie ciągliwości min. B, spajalna (opcjonalnie) np. stal klasy A–IIIN (RB500W lub B500S).
5. Detale konstrukcyjne dopasowywać do przyjętej metody wykonania podziemia w porozumieniu z projektantami konstrukcji budynku oraz obudowy wykopu.
6. Ściany murowane z bloczków z betonu komórkowego odmiany min. 500 lub elementów z ceramiki poryzowanej (np. Porotherm) klasy min. 10 (np. Silka) klasy min. 10 na zaprawie marki M5.
7. Wymiary sprawdzać z podkładem architektonicznym, oraz koordynować z odpowiednimi projektami branżowymi dotyczącymi położenia i sposobu układania elementów instalacji wod–kan wentylacji oraz instalacji odgromowej i uziemiającej
8. Izolacje termiczne i przeciwwilgociowe według wytycznych zawartych w projekcie architektonicznym.
9. Posadowienie fundamentów w warstwie glin piaszczystych w stanie twardoplastycznym (ławy i stopy) lub glin pylastych plastycznych (płyta) (według dokumentacji geotechnicznej) na głębokości min. 100cm pod poziomem terenu.
10. W przypadku stwierdzenia w poziomie posadowienia gruntów zruszonych lub nienośnyc (torfy, namuły, nasypy) wybrać je do poziomu gruntów rodzimych nośnych a wykop uzupełnić nasypem piaskowym zagęszczonym do stopnia min. Is=0,98.
11. Budynek zaliczono do II kategorii geotechnicznej. w prostych warunkach gruntowych.
12. Otulina prętów dolnych płyty minimum 2cm, górnych 2cm (wzdłuż osi cyfrowych).
14. Pręty wydane jako 12–to metrowe lub dla sumarycznej długości elementu docinać do szalunku i łączyć na długości min. 50m.
15. W razie konieczności pręty zbrojenia spawać spoinami pachwinowymi grubości min. 0,3 średnicy pręta.
16. Otulina prętów ścian osłonowych minimum 2cm,

WOJEWÓDZKIE PRZEDSIĘBIORSTWO USŁUG INWESTYCYJNYCH Sp. z o.o.
ul. Warszawska 70, 06-400 Ciechanów, Skr. poczt.78
e-mail: biuro@wpui.pl tel. +48 23 672-29-64 fax. +48 23 672-29-80

INWESTYCJA
Rozbudowa i przebudowa Budynku Oddziału Zakaźnego w Specjalistycznym Szpitalu Wojewódzkim w Ciechanowie wraz z infrastrukturą oraz zagospodarowaniem terenu, z przeznaczeniem na Oddział Zakaźny i Psychiatryczny
Ciechanów, dz. ew. nr 4306/28, obręb 140201_1.0010

ADRES INWESTYCJI
Specjalistyczny Szpital Wojewódzki w Ciechanowie
ul. Powstańców Wielkopolskich 2, 06-400 Ciechanów

FAZA: PROJEKT WYKONAWCZY

INWESTOR
Specjalistyczny Szpital Wojewódzki w Ciechanowie
ul. Powstańców Wielkopolskich 2, 06-400 Ciechanów

BRANŻA: KONSTRUKCJA

	Imię i nazwisko	Nr uprawnień	Podpis
PROJEKTANT	mgr inż. Dariusz Gardziński	Wa-226/02 SPECJALNOŚĆ konstrukcyjno-budowlana	
SPRAWDZIŁ	mgr inż. Kazimierz Jarczewski	St-204/77 SPECJALNOŚĆ konstrukcyjno-budowlana	

TREŚĆ RYSUNKU: KONSTRUKCJA DACHU (2 PIĘTRA) RYSUNEK SZALUNKOWO-ZBROJENIOWY PRZEKROJE ZBROJENIOWE

DATA: 30.07.2021 SKALA: 1:50;1:25

INDEKS: **PW** NUMER RYSUNKU: **PWK_25_00**

BIK–ZELBET
BIK–STAL
BIK–BASE