Oznaczenie	DW.D.01	DW.D.02	DW.D.03	DW.D.04	DW.D.05	DW.D.06	DW.D.07	DW.D.08
Schemat	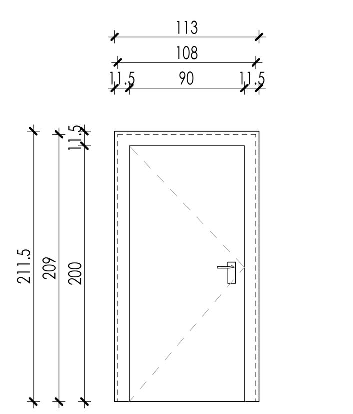	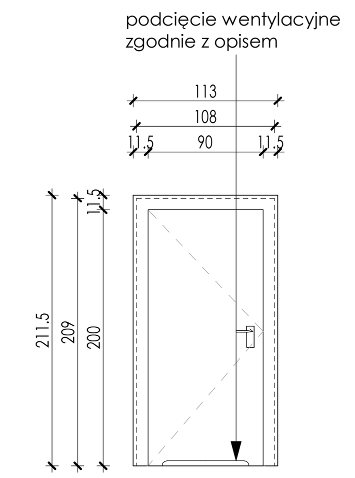	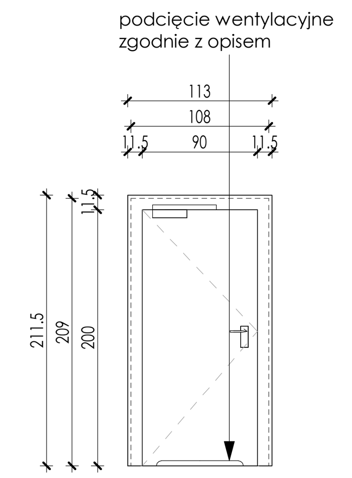	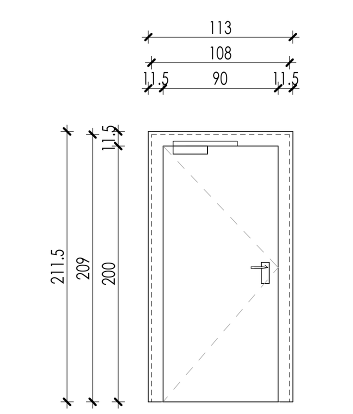	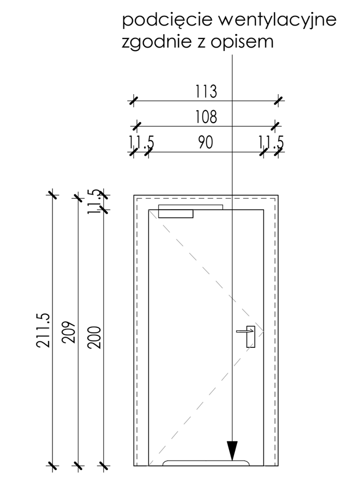	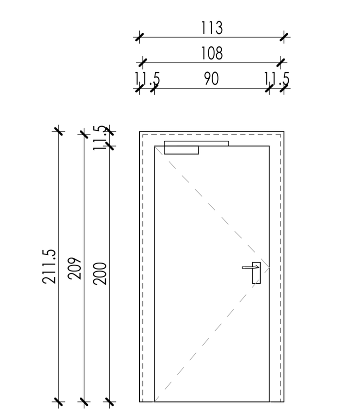	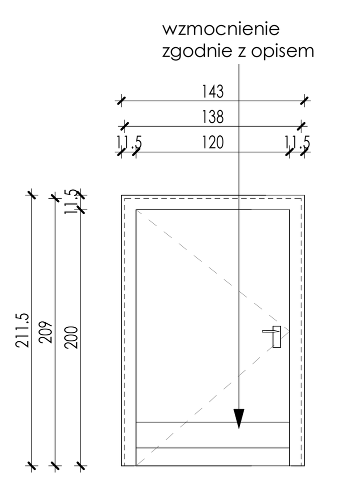	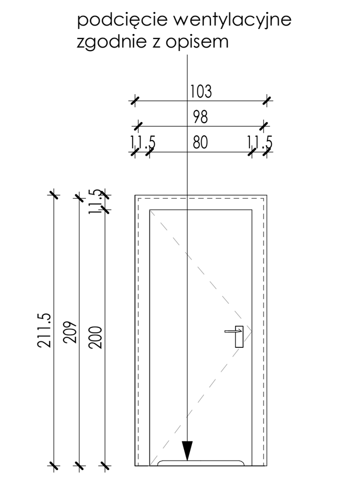
Nazwa	Drzwi wewnętrzne jednoskrzydłowe płycinowe z ościeżnicą obejmującą 90x200	Drzwi wewnętrzne jednoskrzydłowe płycinowe z ościeżnicą obejmującą do pomieszczeń mokrych, 90x200	Drzwi wewnętrzne jednoskrzydłowe płycinowe z ościeżnicą obejmującą do pomieszczeń mokrych, 90x200	Drzwi wewnętrzne jednoskrzydłowe płycinowe z ościeżnicą obejmującą 90x200	Drzwi wewnętrzne jednoskrzydłowe płycinowe z ościeżnicą obejmującą do pomieszczeń mokrych, 90x200	Drzwi wewnętrzne jednoskrzydłowe płycinowe z ościeżnicą obejmującą 90x200, akustyczne	Drzwi wewnętrzne jednoskrzydłowe płycinowe z ościeżnicą obejmującą 120x200, wzmocnione	Drzwi wewnętrzne jednoskrzydłowe płycinowe z ościeżnicą obejmującą do pomieszczeń mokrych, 80x200
Wysokość przejścia	200.0	200.0	200.0	200.0	200.0	200.0	200.0	200.0
Szerokość przejścia	90.0	90.0	90.0	90.0	90.0	90.0	120.0	80.0
Szerokość przejścia skrzydło czynne	90.0	90.0	90.0	90.0	90.0	90.0	120.0	80.0
Szerokość przejścia skrzydło bierne	0.0	0.0	0.0	0.0	0.0	0.0	0.0	0.0
Wysokość otworu	209.0	209.0	209.0	209.0	209.0	209.0	209.0	209.0
Szerokość otworu	108.0	108.0	108.0	108.0	108.0	108.0	138.0	98.0
Odporność ogniowa	-	-	-	-	-	-	-	-

Ilość (L/P)	L	P	L	P	L	P	L	P	L	P	L	P	L	P	L	P
B1	2	1	2	1	0	0	1	1	1	1	1	2	1	0	1	1
00	5	0	1	1	4	2	4	1	10	5	0	2	0	0	3	3
Razem	7	1	3	2	4	2	5	2	11	6	1	4	1	0	4	4
Razem (L + P)	8		5		6		7		17		5		1		8	

P01: Zamiana drzwi lewych na prawe na poziomie parteru.

DW.D.09	DW.D.10	DW.D.11	DW.D.12	DW.D.13	DW.D.14	DW.D.15	DW.D.16	DW.D.17	DW.D.18
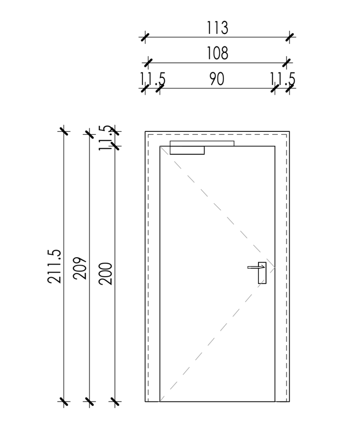	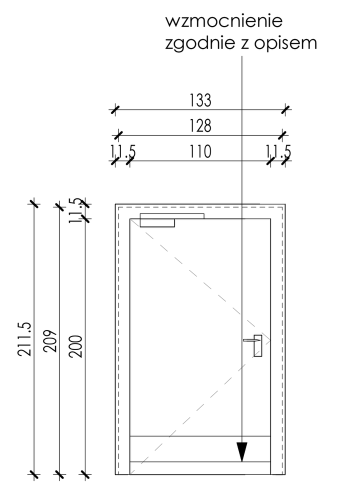	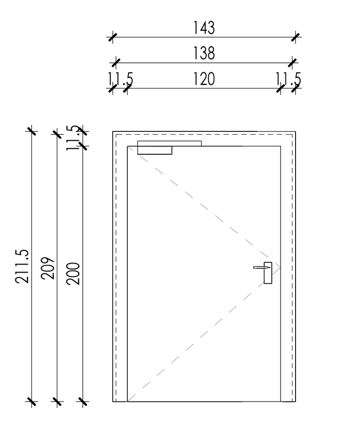	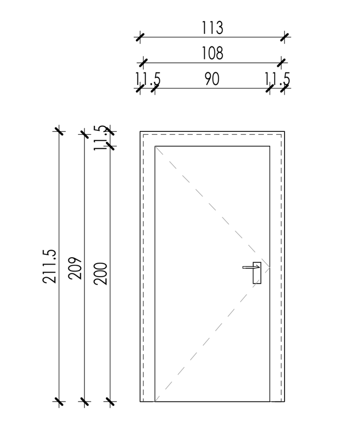	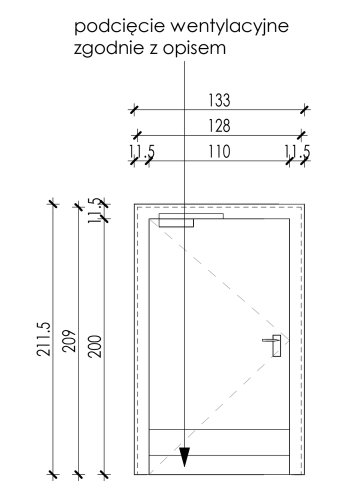	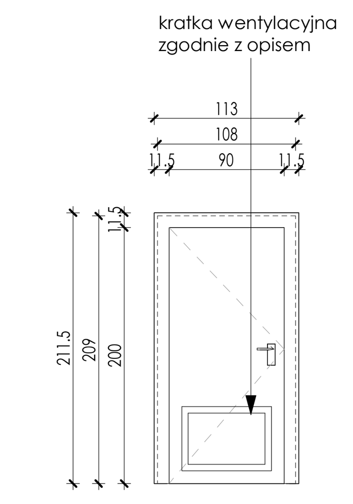	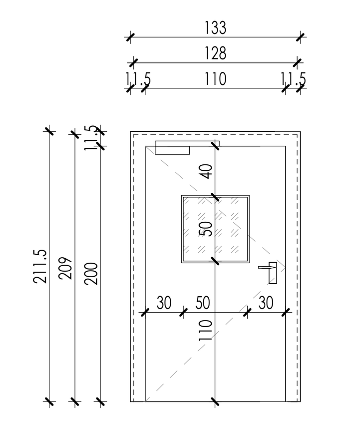	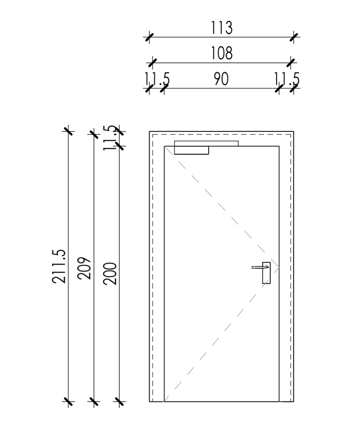	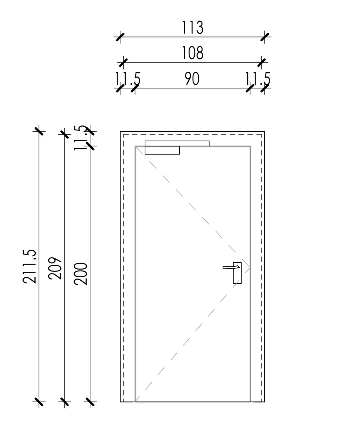	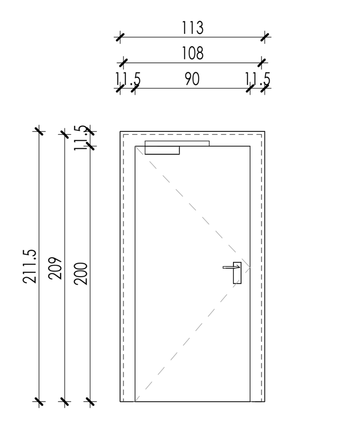
Drzwi wewnętrzne jednoskrzydłowe płycinowe z ościeżnicą obejmującą 90x200, akustyczne	Drzwi wewnętrzne jednoskrzydłowe płycinowe z ościeżnicą obejmującą 110x200, wzmocnione	Drzwi wewnętrzne jednoskrzydłowe płycinowe z ościeżnicą obejmującą 120x200	Drzwi wewnętrzne jednoskrzydłowe płycinowe z ościeżnicą obejmującą 90x200, akustyczne	Drzwi wewnętrzne jednoskrzydłowe płycinowe z ościeżnicą obejmującą 110x200, akustyczne, wzmocnione	Drzwi wewnętrzne jednoskrzydłowe płycinowe z ościeżnicą obejmującą 90x200, EI60	Drzwi wewnętrzne jednoskrzydłowe płycinowe z ościeżnicą obejmującą 110x20, z przeszkleniem	Drzwi wewnętrzne jednoskrzydłowe płycinowe z ościeżnicą obejmującą 90x200	Drzwi wewnętrzne jednoskrzydłowe płycinowe z ościeżnicą obejmującą 90x200, EI60	Drzwi wewnętrzne jednoskrzydłowe płycinowe z ościeżnicą obejmującą 90x200, akustyczne
200.0	200.0	200.0	200.0	200.0	200.0	200.0	200.0	200.0	200.0
90.0	110.0	120.0	90.0	110.0	90.0	110.0	90.0	90.0	90.0
90.0	110.0	120.0	90.0	110.0	90.0	110.0	90.0	90.0	90.0
0.0	0.0	0.0	0.0	0.0	0.0	0.0	0.0	0.0	0.0
209.0	209.0	209.0	209.0	209.0	209.0	209.0	209.0	209.0	209.0
108.0	128.0	138.0	108.0	128.0	108.0	128.0	108.0	108.0	108.0
-	-	-	-	-	EI60	-	-	EI60	-

L	P	L	P	L	P	L	P	L	P	L	P	L	P	L	P	L	P	L	P
3	2	2	0	0	0	0	0	0	0	0	0	2	0	0	0	0	1	0	0
7	5	0	0	0	1	2	0	1	0	1	0	0	0	1	0	0	0	0	2
10	7	2	0	0	1	2	0	1	0	1	0	2	0	1	0	0	1	0	2
17		2		1		2		1		1		2		1		1		2	

AR_ZE_LA_Drzwi wewnętrzne płycinowe

Symbol	Nazwa	Typ skrzydła	Wykończenie skrzydła	Typ ościeżnicy	Wykończenie ościeżnicy	Typ klamki	Próg	Zamek	Odporność ogniowa	Kontrola dostepu	Samoza mykacz	Podciecie wentylacyjne	Izolacyjność akustyczna	Uwagi
DW.D.01	Drzwi wewnętrzne jednoskrzydłowe płycinowe z ościeżnicą obejmującą 90x200	Drzwi płycinowe bezprzylgowe, pokryte okleiną HPL	Wypełnienie skrzydła drewno klejone + konstrukcja z płyty wiórowej otworowanej. Pokrycie skrzydła okleina HPL. Kolorystyka do uzgodnienia z Projektantem na etapie projektu warsztatowego.	Ościeżnica stalowa obejmująca dostosowana do grubości ściany	Kolorystyka do uzgodnienia z Projektantem na etapie projektu warsztatowego.	Klamka-klamka, klamki U-kształtne,rozeta okrągłą, kolor: stal nierdzewna szlifowana	Bez progu	Zamek zapadkowo-ryglowy, stal nierdzewna.	-	NIE	NIE	NIE	-	
DW.D.02	Drzwi wewnętrzne jednoskrzydłowe płycinowe z ościeżnicą obejmującą do pomieszczeń mokrych, 90x200	Drzwi płycinowe bezprzylgowe, pokryte okleiną HPL, dostosowane do pomieszczeń o podwyższonej wilgotności	Wypełnienie skrzydła drewno klejone + konstrukcja z płyty wiórowej otworowanej. Pokrycie skrzydła okleina HPL. Kolorystyka do uzgodnienia z Projektantem na etapie projektu warsztatowego.	Ościeżnica stalowa obejmująca dostosowana do grubości ściany	Kolorystyka do uzgodnienia z Projektantem na etapie projektu warsztatowego.	Klamka-klamka, klamki U-kształtne,rozeta okrągłą, kolor: stal nierdzewna szlifowana	Bez progu	Zamek zapadkowo-ryglowy, stal nierdzewna.	-	NIE	NIE	TAK	-	Podcięcie wentylacyjne w dolnej części drzwi, powierzchnia min.=0,022m2
DW.D.03	Drzwi wewnętrzne jednoskrzydłowe płycinowe z ościeżnicą obejmującą do pomieszczeń mokrych, 90x200	Drzwi płycinowe bezprzylgowe,pokryte okleiną HPL, dostosowane do pomieszczeń o podwyższonej wilgotności	Wypełnienie skrzydła drewno klejone + konstrukcja z płyty wiórowej otworowanej. Pokrycie skrzydła okleina HPL. Kolorystyka do uzgodnienia z Projektantem na etapie projektu warsztatowego.	Ościeżnica stalowa obejmująca dostosowana do grubości ściany	Kolorystyka do uzgodnienia z Projektantem na etapie projektu warsztatowego.	Gałka-klamka U-kształtna,rozeta okrągłą, kolor: stal nierdzewna szlifowana	Bez progu	Zamek zapadkowo-ryglowy, zamek elektryczny, elektrozaczep rewersyjny, stal nierdzewna.	-	TAK	TAK	TAK	-	Podcięcie wentylacyjne w dolnej części drzwi, powierzchnia min.=0,022m2
DW.D.04	Drzwi wewnętrzne jednoskrzydłowe płycinowe z ościeżnicą obejmującą 90x200	Drzwi płycinowe bezprzylgowe, pokryte okleiną HPL	Wypełnienie skrzydła drewno klejone + konstrukcja z płyty wiórowej otworowanej. Pokrycie skrzydła okleina HPL. Kolorystyka do uzgodnienia z Projektantem na etapie projektu warsztatowego.	Ościeżnica stalowa obejmująca dostosowana do grubości ściany	Kolorystyka do uzgodnienia z Projektantem na etapie projektu warsztatowego.	Gałka-klamka U-kształtna,rozeta okrągłą, kolor: stal nierdzewna szlifowana	Bez progu	Zamek zapadkowo-ryglowy, zamek elektryczny, elektrozaczep rewersyjny, stal nierdzewna.	-	TAK	TAK	NIE	-	
DW.D.05	Drzwi wewnętrzne jednoskrzydłowe płycinowe z ościeżnicą obejmującą do pomieszczeń mokrych, 90x200	Drzwi płycinowe bezprzylgowe, pokryte okleiną HPL, dostosowane do pomieszczeń o podwyższonej wilgotności	Wypełnienie skrzydła drewno klejone + konstrukcja z płyty wiórowej otworowanej. Pokrycie skrzydła okleina HPL. Kolorystyka do uzgodnienia z Projektantem na etapie projektu warsztatowego.	Ościeżnica stalowa obejmująca dostosowana do grubości ściany	Kolorystyka do uzgodnienia z Projektantem na etapie projektu warsztatowego.	Klamka-klamka, klamki U-kształtne,rozeta okrągłą, kolor: stal nierdzewna szlifowana	Bez progu	Zamek zapadkowo-ryglowy, stal nierdzewna.	-	NIE	TAK	TAK	-	Podcięcie wentylacyjne w dolnej części drzwi, powierzchnia min.=0,022m2
DW.D.06	Drzwi wewnętrzne jednoskrzydłowe płycinowe z ościeżnicą obejmującą 90x200, akustyczne	Drzwi płycinowe bezprzylgowe, pokryte okleiną HPL	Wypełnienie skrzydła drewno klejone + konstrukcja z płyty wiórowej otworowanej. Pokrycie skrzydła okleina HPL. Kolorystyka do uzgodnienia z Projektantem na etapie projektu warsztatowego.	Ościeżnica stalowa obejmująca dostosowana do grubości ściany	Kolorystyka do uzgodnienia z Projektantem na etapie projektu warsztatowego.	Gałka-klamka U-kształtna,rozeta okrągłą, kolor: stal nierdzewna szlifowana	Bez progu	Zamek zapadkowo-ryglowy, zamek elektryczny, elektrozaczep rewersyjny, stal nierdzewna.	-	TAK	TAK	NIE	RA1≥37 dB	
DW.D.07	Drzwi wewnętrzne jednoskrzydłowe płycinowe z ościeżnicą obejmującą 120x200, wzmocnione	Drzwi płycinowe bezprzylgowe, pokryte okleiną HPL	Wypełnienie skrzydła drewno klejone + konstrukcja z płyty wiórowej otworowanej. Pokrycie skrzydła okleina HPL. Kolorystyka do uzgodnienia z Projektantem na etapie projektu warsztatowego.	Ościeżnica stalowa obejmująca dostosowana do grubości ściany	Kolorystyka do uzgodnienia z Projektantem na etapie projektu warsztatowego.	Gałka-klamka U-kształtna,rozeta okrągłą, kolor: stal nierdzewna szlifowana	Bez progu	Zamek zapadkowo-ryglowy, zamek elektryczny, elektrozaczep rewersyjny, stal nierdzewna.	-	TAK	TAK	NIE	-	Skrzydło wzmocnione jednostronnie od strony zewnętrznej pomieszczenia pasami o szerokości 20cm z taśmy akrylo-winylowej, górna krawędź w odległości 40cm od poziomu posadzki. Kolorystyka zgodnie z wytycznymi Projektanta na etapie projektu warsztatowego.
DW.D.08	Drzwi wewnętrzne jednoskrzydłowe płycinowe z ościeżnicą obejmującą do pomieszczeń mokrych, 80x200	Drzwi płycinowe bezprzylgowe, pokryte okleiną HPL, dostosowane do pomieszczeń o podwyższonej wilgotności	Wypełnienie skrzydła drewno klejone + konstrukcja z płyty wiórowej otworowanej. Pokrycie skrzydła okleina HPL. Kolorystyka do uzgodnienia z Projektantem na etapie projektu warsztatowego.	Ościeżnica stalowa obejmująca dostosowana do grubości ściany	Kolorystyka do uzgodnienia z Projektantem na etapie projektu warsztatowego.	Klamka-klamka, klamki U-kształtne,rozeta okrągłą, kolor: stal nierdzewna szlifowana	Bez progu	Zamek zapadkowo-ryglowy, stal nierdzewna.	-	NIE	NIE	TAK	-	Podcięcie wentylacyjne w dolnej części drzwi, powierzchnia min.=0,022m2
DW.D.09	Drzwi wewnętrzne jednoskrzydłowe płycinowe z ościeżnicą obejmującą 90x200, akustyczne	Drzwi płycinowe bezprzylgowe, pokryte okleiną HPL	Wypełnienie skrzydła drewno klejone + konstrukcja z płyty wiórowej otworowanej. Pokrycie skrzydła okleina HPL. Kolorystyka do uzgodnienia z Projektantem na etapie projektu warsztatowego.	Ościeżnica stalowa obejmująca dostosowana do grubości ściany	Kolorystyka do uzgodnienia z Projektantem na etapie projektu warsztatowego.	Gałka-klamka U-kształtna,rozeta okrągłą, kolor: stal nierdzewna szlifowana	Bez progu	Zamek zapadkowo-ryglowy, zamek elektryczny, elektrozaczep rewersyjny, stal nierdzewna.	-	TAK	TAK	NIE	RA1≥32 dB	
DW.D.10	Drzwi wewnętrzne jednoskrzydłowe płycinowe z ościeżnicą obejmującą 110x200, wzmocnione	Drzwi płycinowe bezprzylgowe, pokryte okleiną HPL	Wypełnienie skrzydła drewno klejone + konstrukcja z płyty wiórowej otworowanej. Pokrycie skrzydła okleina HPL. Kolorystyka do uzgodnienia z Projektantem na etapie projektu warsztatowego.	Ościeżnica stalowa obejmująca dostosowana do grubości ściany	Kolorystyka do uzgodnienia z Projektantem na etapie projektu warsztatowego.	Gałka-klamka U-kształtna,rozeta okrągłą, kolor: stal nierdzewna szlifowana	Bez progu	Zamek zapadkowo-ryglowy, zamek elektryczny, elektrozaczep rewersyjny, stal nierdzewna.	-	TAK	TAK	NIE	-	Skrzydło wzmocnione jednostronnie od strony zewnętrznej pomieszczenia pasami o szerokości 20cm z taśmy akrylo-winylowej, górna krawędź w odległości 40cm od poziomu posadzki. Kolorystyka zgodnie z wytycznymi Projektanta na etapie projektu warsztatowego.
DW.D.11	Drzwi wewnętrzne jednoskrzydłowe płycinowe z ościeżnicą obejmującą 120x200	Drzwi płycinowe bezprzylgowe, pokryte okleiną HPL	Wypełnienie skrzydła drewno klejone + konstrukcja z płyty wiórowej otworowanej. Pokrycie skrzydła okleina HPL. Kolorystyka do uzgodnienia z Projektantem na etapie projektu warsztatowego.	Ościeżnica stalowa obejmująca dostosowana do grubości ściany	Kolorystyka do uzgodnienia z Projektantem na etapie projektu warsztatowego.	Gałka-klamka U-kształtna,rozeta okrągłą, kolor: stal nierdzewna szlifowana	Bez progu	Zamek zapadkowo-ryglowy, zamek elektryczny, elektrozaczep rewersyjny, stal nierdzewna.	-	TAK	TAK	NIE	-	
DW.D.12	Drzwi wewnętrzne jednoskrzydłowe płycinowe z ościeżnicą obejmującą 90x200, akustyczne	Drzwi płycinowe bezprzylgowe, pokryte okleiną HPL	Wypełnienie skrzydła drewno klejone + konstrukcja z płyty wiórowej otworowanej. Pokrycie skrzydła okleina HPL. Kolorystyka do uzgodnienia z Projektantem na etapie projektu warsztatowego.	Ościeżnica stalowa obejmująca dostosowana do grubości ściany	Kolorystyka do uzgodnienia z Projektantem na etapie projektu warsztatowego.	Klamka-klamka, klamki U-kształtne,rozeta okrągłą, kolor: stal nierdzewna szlifowana	Bez progu	Zamek zapadkowo-ryglowy, stal nierdzewna.	-	NIE	NIE	NIE	RA1≥32 dB	
DW.D.13	Drzwi wewnętrzne jednoskrzydłowe płycinowe z ościeżnicą obejmującą 110x200, akustyczne, wzmocnione	Drzwi płycinowe bezprzylgowe, pokryte okleiną HPL	Wypełnienie skrzydła drewno klejone + konstrukcja z płyty wiórowej otworowanej. Pokrycie skrzydła okleina HPL. Kolorystyka do uzgodnienia z Projektantem na etapie projektu warsztatowego.	Ościeżnica stalowa obejmująca dostosowana do grubości ściany	Kolorystyka do uzgodnienia z Projektantem na etapie projektu warsztatowego.	Gałka-klamka U-kształtna,rozeta okrągłą, kolor: stal nierdzewna szlifowana	Bez progu	Zamek zapadkowo-ryglowy, zamek elektryczny, elektrozaczep rewersyjny, stal nierdzewna.	-	TAK	TAK	NIE	RA1≥37 dB	
DW.D.14	Drzwi wewnętrzne jednoskrzydłowe płycinowe z ościeżnicą obejmującą 90x200, EI60	Drzwi płycinowe bezprzylgowe, pokryte okleiną HPL	Wypełnienie skrzydła drewno klejone + konstrukcja z płyty wiórowej otworowanej. Pokrycie skrzydła okleina HPL. Kolorystyka do uzgodnienia z Projektantem na etapie projektu warsztatowego.	Ościeżnica stalowa obejmująca ognioodporna.	Kolorystyka do uzgodnienia z Projektantem na etapie projektu warsztatowego.	Gałka-klamka, przeciwpożarowa, U-kształtna,rozeta okrągła, kolor: stal nierdzewna szlifowana	Bez progu	Zamek zapadkowo-ryglowy przeciwpożarowy, zamek elektryczny, elektrozaczep rewersyjny, stal nierdzewna.	EI60	TAK	TAK	TAK	-	Kratka wentylacyjna ppoż mocowana w dolnej części drzwi, pow. min. 0,022m2.
DW.D.15	Drzwi wewnętrzne jednoskrzydłowe płycinowe z ościeżnicą obejmującą 110x20, z przeszkleniem	Drzwi płycinowe bezprzylgowe, pokryte okleiną HPL, z przeszkleniem	Wypełnienie skrzydła drewno klejone + konstrukcja z płyty wiórowej otworowanej. Szkło bezpieczne. Pokrycie skrzydła okleina HPL. Kolorystyka do uzgodnienia z Projektantem na etapie projektu warsztatowego.	Ościeżnica stalowa obejmująca dostosowana do grubości ściany	Kolorystyka do uzgodnienia z Projektantem na etapie projektu warsztatowego.	Klamka-klamka, klamki U-kształtne,rozeta okrągłą, kolor: stal nierdzewna szlifowana	Bez progu	Zamek zapadkowo-ryglowy, stal nierdzewna.	-	NIE	TAK	NIE	-	
DW.D.16	Drzwi wewnętrzne jednoskrzydłowe płycinowe z ościeżnicą obejmującą 90x200	Drzwi płycinowe bezprzylgowe, pokryte okleiną HPL	Wypełnienie skrzydła drewno klejone + konstrukcja z płyty wiórowej otworowanej. Pokrycie skrzydła okleina HPL. Kolorystyka do uzgodnienia z Projektantem na etapie projektu warsztatowego.	Ościeżnica stalowa obejmująca dostosowana do grubości ściany	Kolorystyka do uzgodnienia z Projektantem na etapie projektu warsztatowego.	Klamka-klamka, klamki U-kształtne,rozeta okrągłą, kolor: stal nierdzewna szlifowana	Bez progu	Zamek zapadkowo-ryglowy, stal nierdzewna.		NIE	TAK	NIE	-	
DW.D.17	Drzwi wewnętrzne jednoskrzydłowe płycinowe z ościeżnicą obejmującą 90x200, EI60	Drzwi płycinowe bezprzylgowe, pokryte okleiną HPL	Wypełnienie skrzydła drewno klejone + konstrukcja z płyty wiórowej otworowanej. Pokrycie skrzydła okleina HPL. Kolorystyka do uzgodnienia z Projektantem na etapie projektu warsztatowego.	Ościeżnica stalowa kątowa ognioodporna.	Kolorystyka do uzgodnienia z Projektantem na etapie projektu warsztatowego.	Gałka-klamka, przeciwpożarowa, U-kształtna,rozeta okrągła, kolor: stal nierdzewna szlifowana	Bez progu	Zamek zapadkowo-ryglowy przeciwpożarowy, zamek elektryczny, elektrozaczep rewersyjny, stal nierdzewna.	EI60	TAK	TAK	NIE	-	
DW.D.18	Drzwi wewnętrzne jednoskrzydłowe płycinowe z ościeżnicą obejmującą 90x200, akustyczne	Drzwi płycinowe bezprzylgowe, pokryte okleiną HPL	Wypełnienie skrzydła drewno klejone + konstrukcja z płyty wiórowej otworowanej. Pokrycie skrzydła okleina HPL. Kolorystyka do uzgodnienia z Projektantem na etapie projektu warsztatowego.	Ościeżnica stalowa obejmująca dostosowana do grubości ściany	Kolorystyka do uzgodnienia z Projektantem na etapie projektu warsztatowego.	Gałka-klamka U-kształtna,rozeta okrągłą, kolor: stal nierdzewna szlifowana	Bez progu	Zamek zapadkowo-ryglowy, zamek elektryczny, elektrozaczep rewersyjny, stal nierdzewna.	-	TAK	TAK	NIE	RA1≥42 dB	

P01: Zmiana konstrukcji skrzydła z "plasta miodu" na płytę wiórową otworowaną.

Uwaga! Izolacyjność akustyczną drzwi zweryfikować z operatem akustycznym.

UWAGA: W ramach rewizji P01 z dnia 04.03.2025 należy dostosować projektowane instalcje, do naniesionych zmian, na etapie budowy.

Uwagi:
1. Wykonawca zobowiązany jest dokładnie zapoznać się z projektem i warunkami istniejącymi na placu budowy. Przed przystąpieniem do robót budowlanych oraz wykończeniowych wszystkie wymiary należy bezwzględnie sprawdzić na budowie. W przypadku niezgodności należy skonsultować się z projektantem pełniącym nadzór autorski.
2. Rysunki należy rozpatrywać łącznie z częścią opisową dokumentacji architektonicznej oraz z projektami branżowymi. Wymiary elementów konstrukcyjnych, przebieg instalacji i lokalizacja urządzeń z nimi związanych należy weryfikować według opracowań branżowych.
3. W przypadku jakichkolwiek wątpliwości dotyczących rozwiązań przyjętych w dokumentacji, rozbieżności pomiędzy częścią rysunkową i opisową należy konsultować się z projektantem pełniącym nadzór autorski.
4. Wszystkie elementy ruchome, elementy wyposażenia, w szczególności elementy stolarki i ślusarki okiennej i drzwiowej, obwodów instalacji należy zamawiać i wykonywać/ montować na podstawie zweryfikowanych obmiarów rzeczywistych wykonanych na obiekcie.
5. Wymiary na rysunkach podano z uwzględnieniem grubości tynków wewnętrznych i okładzin. Pomiar powierzchni użytkowej pomieszczeń podano w świetle wykończonych ścian. Rzędne na rysunkach podano względem poziomu +/- 0.00 budynku.
6. Wymiary oraz lokalizację przebić i innych elementów instalacyjnych należy sprawdzić z projektami branż instalacyjnych. Jeśli otwory występują w ścianach żelbetowych i w stropach, należy je sprawdzić również z projektem konstrukcji.
7. Oznaczenia odporności ogniowej przegród i zamknięć otworów należy rozpatrywać łącznie ze schematami stref pożarowych oraz opisem warunków ochrony przeciwpożarowej.
8. Nie należy odmierzać wymiarów z rysunku ani używać go jako szablonu.
9. Dopuszcza się zastosowanie materiałów zamiennych pod warunkiem, że posiadają one cechy nie gorsze jakościowo i technicznie od wskazanych w projekcie, a także pod warunkiem uzyskania zgody projektanta pełniącego nadzór autorski.
10. Wszystkie roboty należy wykonywać zgodnie z Polskimi Normami, „Warunkami technicznymi wykonania i odbioru robót budowlano-montażowych" opracowanymi przez Instytut Techniki Budowlanej oraz zasadami wiedzy i sztuki budowlanej.
11. Wszelkie użyte do budowy materiały wskazane w projekcie, rozwiązania techniczne i urządzenia muszą odpowiadać normom bezpieczeństwa ppoż i bhp, posiadać odpowiednie atesty i aprobaty techniczne do stosowania w budownictwie.
12. W zakresie wyspecyfikowanych robót należy uwzględnić całość prac związanych z ich wykonaniem niezbędnych z punktu widzenia sztuki budowlanej, dających gwarancję prawidłowego wykonania, nawet jeśli nie zostały one szczegółowo przedstawione w dokumentacji.
13. Brak wyspecyfikowania na rysunku technicznym elementu, którego zastosowanie wynika ze znanych lub powszechnie przyjętych rozwiązań w zakresie sztuki budowlanej nie zwalnia wykonawcy z konieczności skalkulowania i zastosowania takiego elementu.

Przedmiotowy projekt jest chroniony prawem autorskim zgodnie z Ustawą z dnia 4 lutego 1994 r. o prawie autorskim i prawach pokrewnych

Schemat sytuacyjny

Inwestor
Specjalistyczny Szpital Wojewódzki w Ciechanowie
ul. Powstańców Wielkopolskich 2, 06-400 Ciechanów

Projektant generalny / Architektura
graphit
Graph'it sp. z o.o.
ul. Stępińska 22/30/424
00-739 Warszawa
www.graphit.pl

Nazwa inwestycji
ROZBUDOWA I PRZEBUDOWA SOR w Specjalistycznym Szpitalu Wojewódzkim w Ciechanowie

Adres inwestycji
ul. Powstańców Wielkopolskich 2
06-400 Ciechanów

Branża projektowa	Etap projektu
Architektura	**Projekt wykonawczy**

Projektant
mgr inż. arch. Kamila Miryn
nr upr.30/PDOKK/2018

Projektant
mgr inż. arch. Katarzyna Malinowska
MA/021/22

Projektant

Sprawdzający
mgr inż. arch. Gabriela Polewczyk
nr upr.30/LOOKK/2021

Opracowanie

Jakub Waszkowski	Amelia Muskała
Alicja Kaczanowska	Olivia Kłosowska
Natalia Szewczyk	Radosław Niedzielski

Nazwa rysunku	Strefa
Zestawienie drzwi wewnętrznych płycinowych	**ZA**

Rewizja	Skala	Format wydruku	Data wydania
2025-03-04 : P01	1 : 50	A2+ (1164x420)	20/09/24

Numer dokumentu

Numer projektu	Etap	Podmiot	Branża	Strefa	Typ	Poziom	Numer rysunku	Rewizja
24008	**_ PW**	**_ GPH**	**_ AR**	**_ ZA**	**_ ZE**	**_ LA**	**_ 5140**	**_ P01**